PG - 18 - 11

品　名	材　質
支　　柱	A6061S - T6 相当
笠　　木	A6063S - T5
下　　桟	同　上
バラスター	同　上
インナースリーブ	同　上
笠木レール	同　上
クリップ	A5052P
アンカーアングル	SS 400
ベースアングル	A6063S - T5
ポスト受け	SUS 304
ボルト・ビス類	同　上

正　面　図

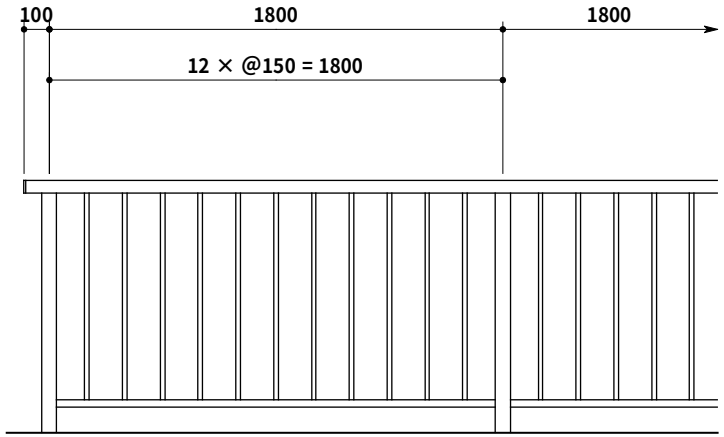

側　面　図

埋　込　式　PG - 18 - 11 A

アンカーアングル式　PG - 18 - 11 B

脱　着　式　PG - 18 - 11 C

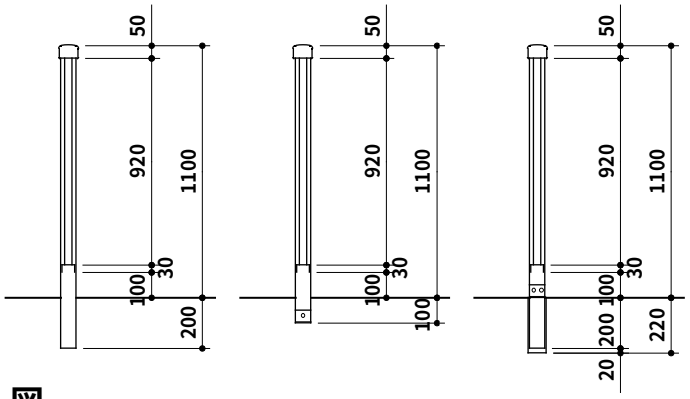

取付詳細図

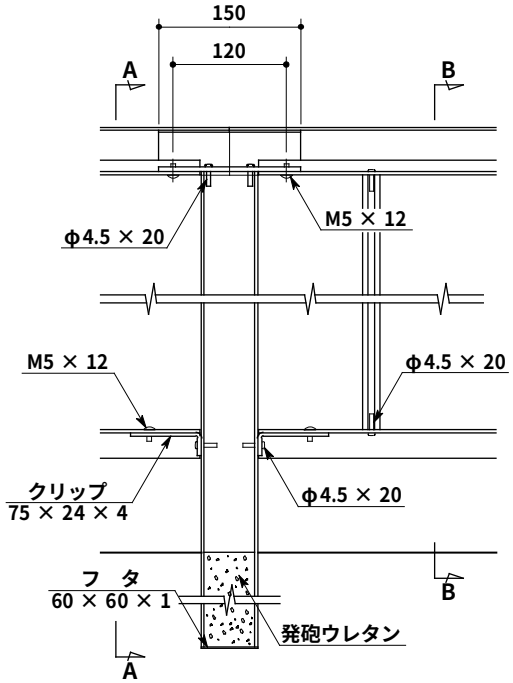

A～A断面図

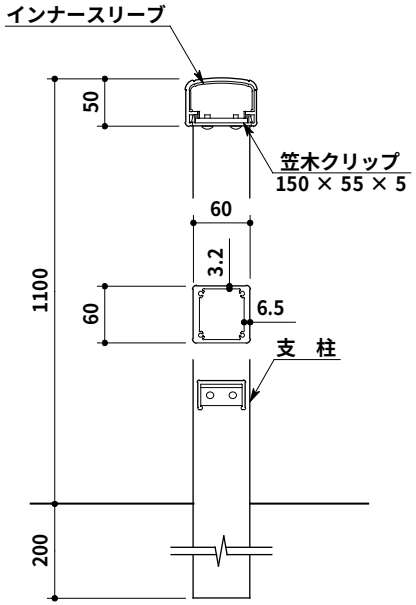

B～B断面図

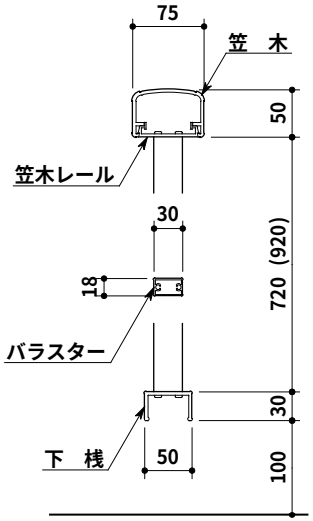

アンカーアングル式

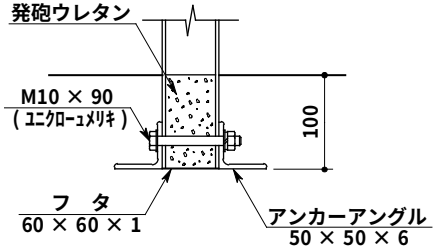
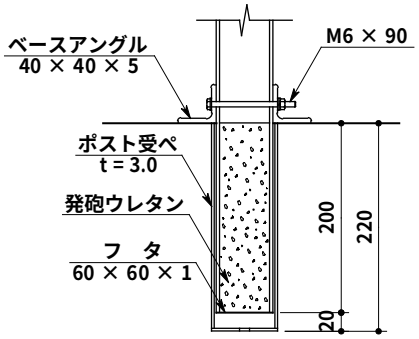
脱　着　式